적 용 규 격
SPECIFICATION APPLIED

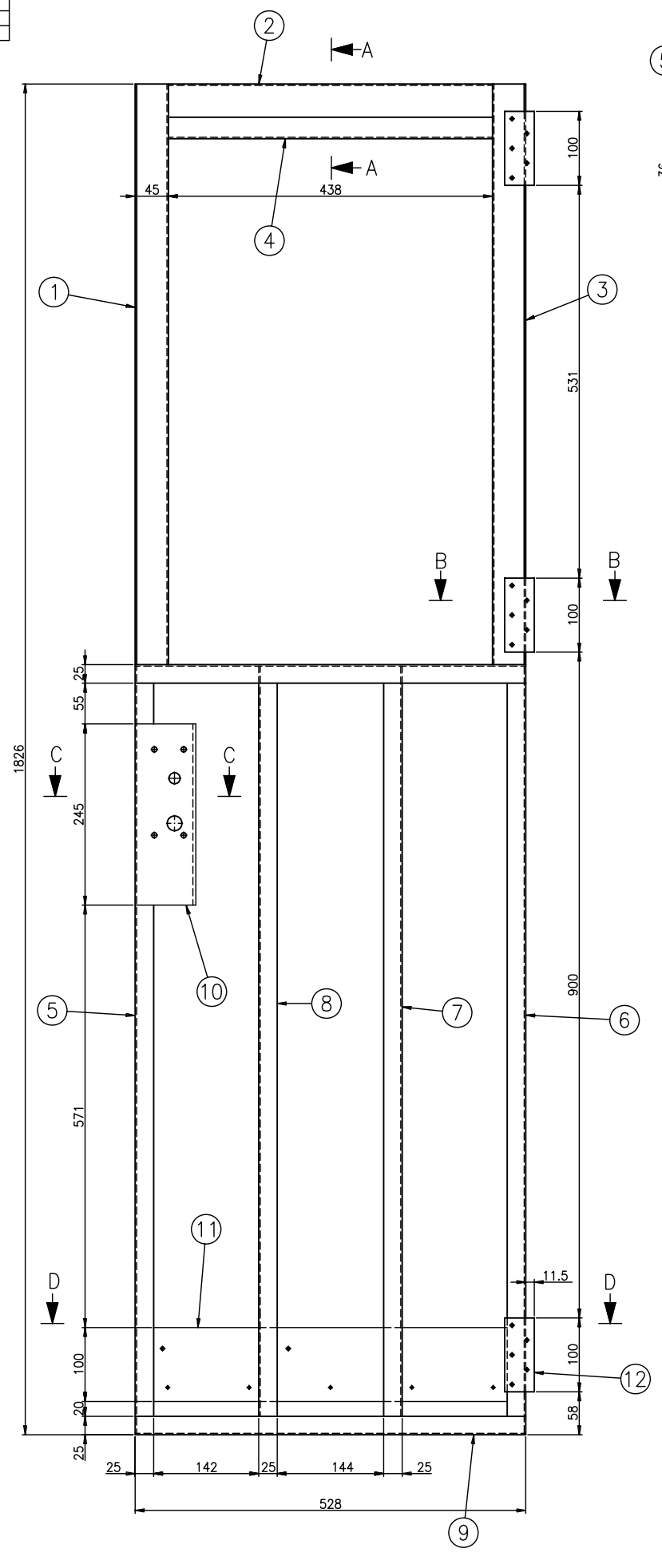

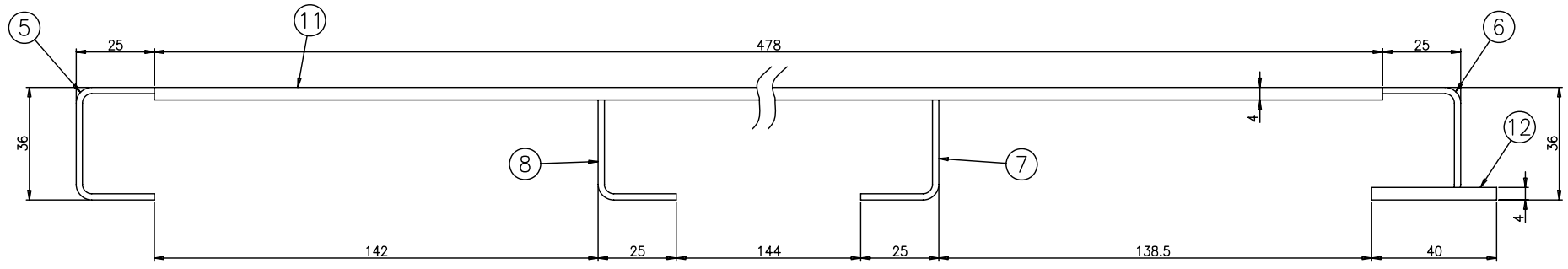

SECTION D–D
SCALE=1/1

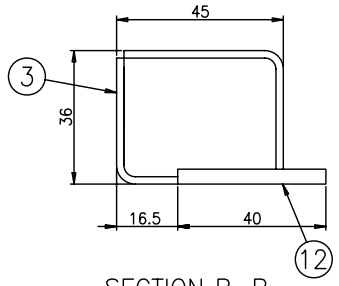

SECTION B–B
SCALE=1/1

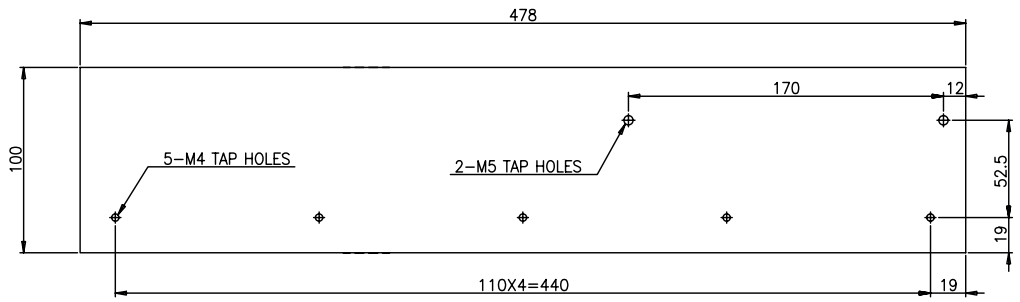

DETAIL "11"
SCALE=1/2

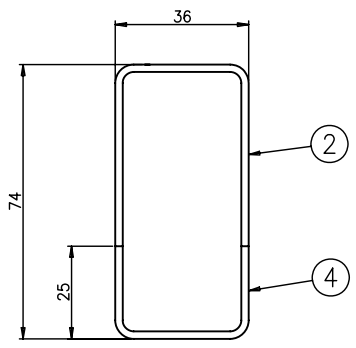

SECTION A–A
SCALE=1/1

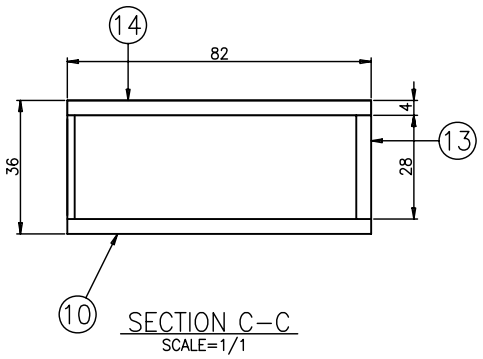

SECTION C–C
SCALE=1/1

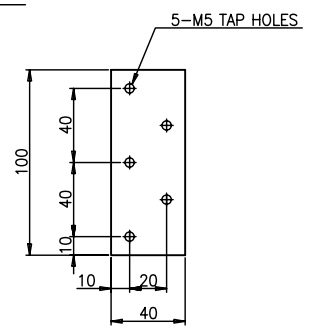

DETAIL "12"
SCALE=1/2

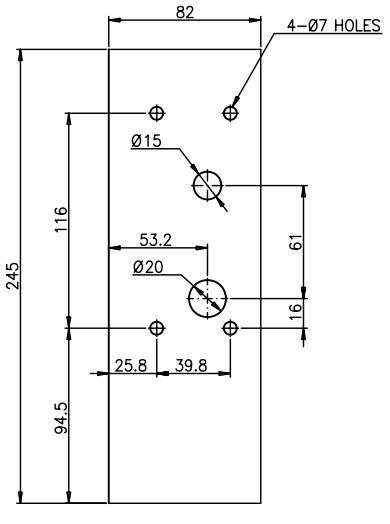

DETAIL "10"
SCALE=1/2

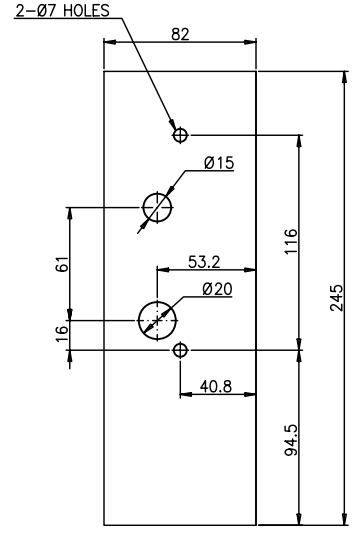

DETAIL "14"
SCALE=1/2

NOTE
1. JOINTING PART OF FRAME AND BRACKET SHOULD BE ⊓ OR ▽

14	RFD60033AN0-014	BRACKET,LOCKING	SUS304	1		T4
13	RFD60033AN0-013	BRACKET,LOCKING	SUS304	1		T4X28X245
12	RFD60033AN0-012	TAP SEAT,HINGE	SUS304	3		T4
11	RFD60033AN0-011	BRACKET,HANDLE	SUS304	1		T4
10	RFD60033AN0-010	BRACKET,LOCKING	SUS304	1		T4
9	RFD60045AN0	FRAME	ASSY	2		
8	RFD60044AN0	FRAME	ASSY	1		
7	RFD60043AN0	FRAME	ASSY	1		
6	RFD60042AN0	FRAME	ASSY	1		
5	RFD60041AN0	FRAME	ASSY	1		
4	RFD60040AN0	FRAME	ASSY	1		
3	RFD60039AN0	FRAME	ASSY	1		
2	RFD60038AN0	FRAME	ASSY	1		
1	RFD60037AN0	FRAME	ASSY	1		
품번 NO.	부품 번호 PART NO.	품 명 DESCRIPTION	재 질 MATERIAL	수량 Q'TY	중량 W.T	비 고 REMARKS

승인 APP	H.G.RYU 2009.07.17	재질 MAT'L	ASSY	명 칭 TITLE	FRAME CAB SIDE DOOR,ASSY
검도 CHK	H.S.KIM 2009.07.17	중량량 G.W			
설계 DGN	J.I.LEE 2009.07.15	일반공차	MC B / WD B / CT B	도면 번호 DRG. NO	RFD60033AN0
제도 DRG	S.M.PARK 2009.07.15	SCALE 1/4	SIZE A1	매수 SHEET 1 of 1	Ver. 00 / Rev. --

3D5101 / FD- / 넌-PRJT / 정리번호 / CATIA

HYUNDAI Rotem · TÜVASAŞ DMU

기호 MARK	일자 DATE	변경내역 DETAIL OF REVISION(E.C ZONE)	설변번호 E.C NO.	설계 DGN	검도 CHK	승인 APP
기호 MARK	일자 DATE	변경내역 DETAIL OF REVISION(E.C ZONE)	설변번호 E.C NO.	설계 DGN	검도 CHK	승인 APP

참고번호 REF. NO.

본 도면은 당사 재산으로서 허가없이 무단복제/배포 금지함. PROPERTY OF ISSUING ENTITY. CANNOT BE DISTRIBUTED OR REPRODUCED WITHOUT AUTHORIZATION.

일반공차 GENERAL TOLERANCE			
용접 WELDING			
~ 3	0.5	1	
~ 6	1	1.5	
~ 30	2	3	
~ 40	2	4	
절삭 MACHINING			
~ 3	0.05	0.1	0.2
~ 6	0.1	0.2	0.5
~ 30	0.2	0.5	1.2
~ 120	0.3	0.8	2.0
~ 315	0.5	1.2	3.0
~ 1000	0.8	2.0	4.0
~ 2000	-	3.0	5.0
주조 CASTING			
~ 120	1	2	3
~ 315	1	2	4
~ 1000	2	3	6
~ 2000	3	4	8
~ 4000	4	6	11
~ 8000	5	8	14
~ 12000	6	10	18
~ 15000	7	12	21
~ 20000	8	14	24
등급 GRADE	A	B	
가공 MACHINING	(±)		
~ 3	0.2	0.4	
~ 6	0.3	0.5	
~ 30	0.5	0.8	
~ 120	0.8	1.2	
~ 315	1.2	2.0	
~ 1000	2.0	3.2	
~ 2000	3.0	5.0	
용접 구조물 WELDING	(±)		
~ 120	-	3.0	5.0
~ 315	-	4.0	6.0
~ 1000	-	5.0	7.0
~ 2000	-	6.0	8.0
등급 GRADE	A	B	C
주조 CASTING	(±)		
~ 120	1	2	3
~ 315	1	2	4
~ 1000	2	3	6
~ 2000	3	4	8
~ 4000	4	6	11
~ 8000	5	8	14
~ 12000	6	10	18
~ 15000	7	12	21
~ 20000	8	14	24
등급 GRADE	A	B	
가공 MACHINING	(±)		

고객제공품 설변금액표
GENERAL TOLERANCE